Sezione - Cross section - Schnittzeichnung - Section - Sección - Sektion

CA 60E B-CA 60E
CA 80E B-CA 80E
CA 90E B-CA 90E
CA 91E B-CA 91E

CA 60E B-CA 60E
CA 80E
CA 90E
CA 91E

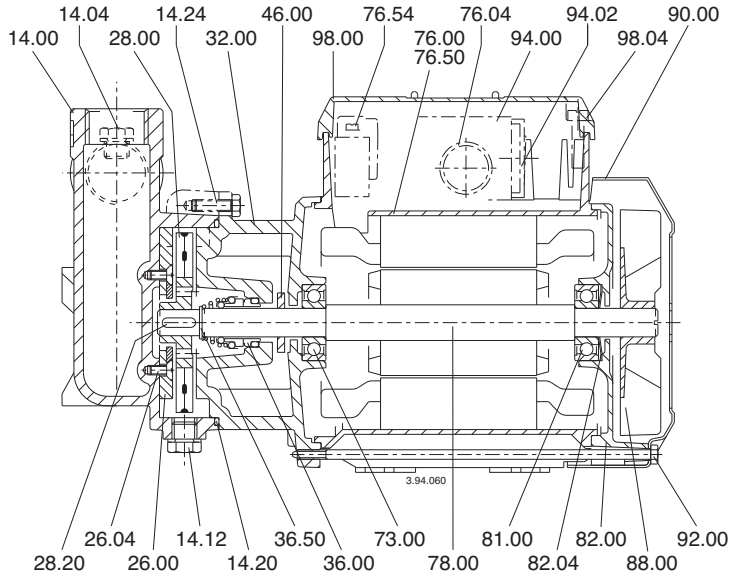

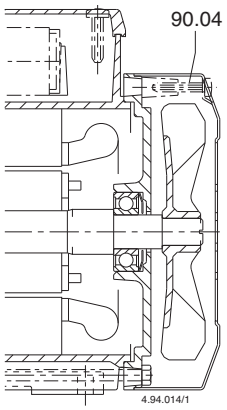

CA 90E
CA 91E
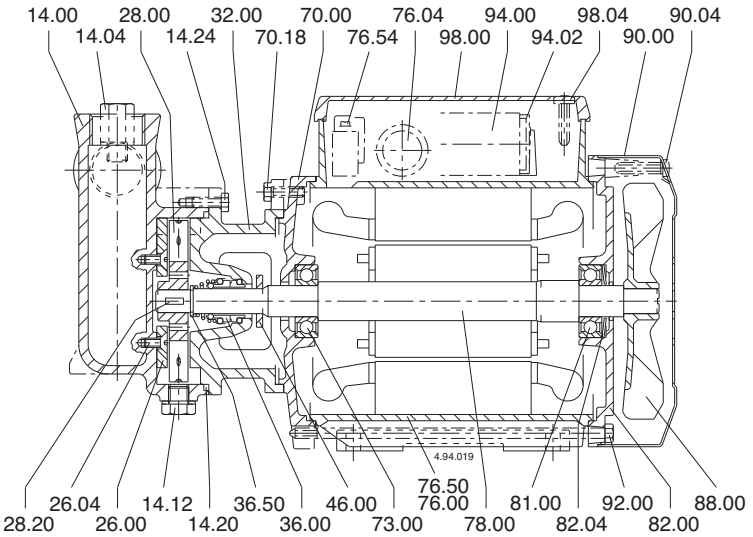
B-CA 80E
B-CA 90E
B-CA 91E